TAURUS™

COMPROMISSO COM A EXCELÊNCIA

SUPRESSOR

COMPATÍVEL COM CALIBRES 5,56 / .223 / .22

MANUAL DE INSTRUÇÕES

LEIA COM ATENÇÃO ESTE MANUAL ANTES DE UTILIZAR SUA ARMA

AS INFORMAÇÕES CONTIDAS NESTE MANUAL SÃO ÚTEIS, TANTO PARA ATIRADORES INICIANTES QUANTO PARA EXPERIENTES. ESTE MANUAL CONTÉM INFORMAÇÕES IMPORTANTES SOBRE O FUNCIONAMENTO, LIMPEZA E CUIDADOS DE SUA ARMA.

ÍNDICE

AVISOS DE SEGURANÇA.....01

AVISOS SOBRE O SUPRESSOR.....15

PRINCIPAIS COMPONENTES.....17

INSTALANDO O SUPRESSOR.....18

REMOVENDO O SUPRESSOR.....20

LIMPANDO O SUPRESSOR.....21

MUDANÇA NO PONTO DE IMPACTO.....23

ESPECIFICAÇÕES.....24

VISTA EXPLODIDA 25

ASSISTÊNCIA TÉCNICA.....26

GARANTIA.....27

Assegure-se que leu e compreendeu todas as informações e avisos deste manual antes de utilizar sua arma.

Utilizar uma arma requer muito cuidado e atenção. O usuário não deve ter qualquer dúvida a respeito da correta operação da arma e deve saber utilizar armas com segurança.

O manuseio seguro de uma arma de fogo requer treinamento, disciplina e cautela .

Armas são equipamentos mecânicos de precisão e devem ser submetidas a manutenção constante para evitar funcionamento inadequado que coloque em risco a vida do usuário e de terceiros.

Armas de fogo são, por natureza, instrumentos potencialmente letais. O manuseio impróprio ou descuidado pode causar acidentes graves, inclusive fatais.

O usuário não deve nunca, em qualquer hipótese, apontar sua arma – carregada ou não – para pessoas ou objetos que não deseja atingir.

Todas as armas devem sempre ser tratadas como se estivessem carregadas e prontas para uso.

Oriente-se com um instrutor habilitado sobre o funcionamento de sua arma de fogo antes de usá-la.

Mantenha o dedo longe do gatilho sempre que a arma não estiver em uso ou não haja a necessidade de efetuar o disparo.

Guarde sua arma e munição em local seguro, inacessível à outras pessoas.

Nunca puxe o gatilho para testar sua arma antes de verificar se ela está descarregada.

Carregue e descarregue sua arma com o cano apontado para um local seguro.

Evite atirar em superfícies rígidas ou líquidas, pois conforme o ângulo de incidência, poderá haver um ricochete.

Ao entregar uma arma ou ao recebê-la, faça-o com o ferrolho aberto, sem carregador e sem munição na câmara.

Use somente munição nova e indicada para a arma. Munições recarregadas, velhas ou com alteração no estojo ou no projétil podem ocasionar panes e comprometer a segurança do usuário ou terceiros.

Em caso de suspeita de obstrução do cano, imediatamente descarregue a arma para só então verificar o interior do cano.
A maneira mais segura de portar uma arma é com a câmara vazia e a trava manual externa acionada.

Caso utilize sua arma para serviço, com munição na câmara, sempre mantenha a trava manual externa acionada.

Sempre mantenha a trava manual externa acionada quando não estiver utilizando a arma.

Use sempre óculos de proteção e protetores auriculares, mesmo em ambiente aberto.

Armas, álcool e drogas não combinam.

Não utilize ou empunhe armas de fogo após consumir medicamentos que possam afetar sua habilidade.

Nunca coloque a mão à frente do cano de uma arma de fogo.

Nunca tente modificar o curso do gatilho de uma arma, isso pode afetar o sistema de travamento e causar disparos acidentais.

A arma pode disparar com o carregador removido caso haja munição na câmara. Certifique-se que toda a munição foi consumida ou retirada após o uso.

Ao acionar a trava manual, certifique-se que o gatilho esteja na posição inicial de seu curso, caso contrário, a trava pode ficar na posição de segurança sem ter sido de fato acionada.

EM CASO DE QUEDA DA ARMA, PODERÁ OCORRER DISPARO ACIDENTAL. MANTENHA A TRAVA MANUAL EXTERNA SEMPRE ACIONADA.

QUALQUER ARMA PODE DISPARAR EM CASO DE QUEDA

SEMPRE MANTENHA A ARMA DIRECIONADA PARA UM LOCAL SEGURO E O DEDO AFASTADO DO GATILHO.

Acidentes com armas de fogo são relativamente raros, normalmente causados por desrespeito às regras básicas de segurança. Infelizmente, atiradores experientes costumam ignorar essas regras com mais frequência que os iniciantes. Independentemente da familiaridade com o uso de armamentos, é imprescindível sempre seguir as orientações de segurança.

Leia, releia e pratique os princípios básicos de segurança para que se tornem um hábito e, assim, nunca sejam esquecidos. Busque sempre orientação especializada caso tenha dúvida sobre seu conhecimento ou habilidade para utilizar uma arma de fogo.

Ao utilizar uma arma de fogo, o usuário é responsável em tempo integral pelas consequências de seu uso. Por isso, tem a OBRIGAÇÃO DE SABER como fazer a MANUTENÇÃO CORRETA E ADEQUADA e como UTILIZÁ-LA DE FORMA SEGURA. É sua responsabilidade TOMAR TODAS AS PRECAUÇÕES NECESSÁRIAS. Essa responsabilidade é toda do atirador e não pode ser transferida para qualquer outra pessoa.

LEMBRE-SE: Armas de fogo são equipamentos complexos e sensíveis, projetadas para oferecer um nível de segurança adequado ao tipo de função que vão desempenhar, mas não absolutamente infalíveis. Armas não passam de instrumentos mecânicos, sendo que as consequências de seu uso são de total responsabilidade do atirador.

Ao praticar tiro, verifique sempre a área atrás do alvo para se certificar que pessoas ou animais não serão atingidos.
Caso o tiro falhe, mantenha o cano apontado para um lugar seguro durante pelo menos 30 segundos para o caso de haver ignição retardada da espoleta.

Caso sinta recuo diferente do normal, proceda da mesma forma.

Acionar continuamente o mecanismo de disparo sem munição é prejudicial para sua arma.

CUIDADO: QUALQUER ARMA PODE DISPARAR EM CASO DE QUEDA.

É importante manusear armas de fogo com cuidado, evitando sua queda. Caso, ainda assim, haja uma queda, a arma deve ser inspecionada por um profissional habilitado para que verifique possíveis danos aos mecanismos de funcionamento e segurança.

Em caso de dúvida, entre em contato imediatamente com a Assistência Técnica Autorizada mais próxima.

NUNCA faça ou tente reparos caseiros em sua arma. Eles podem danificar sua arma e torná-la insegura para o uso. Sempre que necessário, dirija-se à Assistência Técnica Autorizada mais próxima.

Use apenas munições de alta qualidade, originais de fábrica. Não use cartuchos sujos, úmidos, corroídos, deformados ou danificados. Não lubrifique os cartuchos. Lubrificantes ou outros materiais estranhos podem causar alterações potencialmente perigosas à munição. Use somente munição do calibre para o qual sua arma foi projetada. O calibre adequado fica permanentemente gravado em sua arma.

O uso de munição recarregada (reciclada) de carregamento manual ou outro tipo que não seja o padrão anula todas as garantias. O municiamento impróprio pode ser extremamente perigoso. A utilização dessas munições pode causar danos severos à arma e ferimentos graves ao atirador ou a terceiros. Sempre use munição que atenda aos padrões de desempenho industrial estabelecidos pelo Sporting Arms and Ammunition Manufacturers Institute, Inc. dos Estados Unidos (SAAMI) ou entidade equivalente em outros países (C.I.P.)

A pressão excessiva no interior da câmara ou do cano durante o disparo pode causar danos severos à arma e ferimentos graves para o atirador e terceiros. A pressão excessiva pode ser resultado de obstruções no cano, excesso de pólvora de ou uso de cartuchos inadequados ou montados de forma incorreta.
Pare imediatamente de atirar e verifique o cano com relação a uma possível obstrução sempre que:
- Você tiver dificuldade ou sentir resistência incomum ao inserir o cartucho;
- O cartucho não disparar;
- O mecanismo deixar de extrair um estojo;
- For constatada a existência de grãos de pólvora de explosão não queimados, espalhados pelo mecanismo;
- Um tiro soar fraco ou anormal.

Caso haja qualquer motivo para suspeitar que um projétil esteja obstruindo o cano, descarregue imediatamente a arma e olhe através do orifício. Não é suficiente meramente olhar na câmara. Um projétil pode ficar alojado a alguma distância, ao longo do cano, onde não pode ser facilmente observado.

SE UM PROJÉTIL FICAR NO CANO, NÃO TENTE REMOVÊ-LO DISPARANDO OUTRO CARTUCHO, MUNIÇÃO DE FESTIM OU COM CARTUCHO COM PROJÉTIL REMOVIDO. ISSO PODE CAUSAR PRESSÃO EXCESSIVA, RUPTURA DA ARMA PODENDO OCASIONAR LESÕES CORPORAIS GRAVES.

Se o projétil puder ser retirado com uma vareta de limpeza, retire quaisquer grãos de pólvora não queimados do orifício, câmara e mecanismo antes de continuar a disparar. Se o projétil não puder ser desalojado com uma vareta de limpeza, leve a arma para uma Assistência Técnica Autorizada.

Não lubrifique os cartuchos e certifique-se de ter deixado a câmara livre de qualquer óleo ou conservante antes de começar a atirar. O óleo interfere na fricção entre o estojo e a parede da câmara, necessária para o funcionamento seguro, e sujeita a arma a estresse similar ao imposto pela pressão excessiva.

Utilize lubrificantes de maneira moderada sobre partes móveis de sua arma. Evite o borrifo excessivo de qualquer produto de manutenção de armas na forma de aerossol, especialmente nos casos em que possa entrar em contato com munição. Todos os lubrificantes, particularmente lubrificantes em spray na forma de aerossol, podem penetrar na espoleta do cartucho e causar falhas de disparo. Alguns lubrificantes de alta penetração podem também migrar para o interior dos estojos e deteriorar a pólvora; impedindo seu correto funcionamento. Caso apenas a espoleta explodir, há o perigo de o projétil ficar alojado no cano.

AVISOS
Gerais:
A arma sempre deve ser portada de maneira segura, em caso de queda, pode ocorrer um disparo acidental.

No caso de ocorrer queda, a arma deverá ser inspecionada por um profissional habilitado, para verificar possíveis danos no mecanismo e dispositivos de segurança.

Não faça consertos caseiros. Sempre que necessário, dirija-se à Assistência Técnica Autorizada.

Não tente modificar o curso do gatilho de sua arma de fogo, pois alterações deste tipo geralmente afetam o sistema de travamento e podem causar disparos acidentais.

Municiando:

PERIGO:
Sempre mantenha a arma apontada em uma direção segura.

SEGURANÇA EM PRIMEIRO LUGAR:
Nunca municie ou desmunicie sua arma dentro de um veículo, salas ou qualquer outro espaço confinado (exceto em áreas destinadas ao tiro).

SEGURANÇA EM PRIMEIRO LUGAR:
Antes de municiar a arma, sempre limpe todo o óleo lubrificante que possa ter acumulado no cano e na câmara e verifique se não existem obstruções no cano. Qualquer material estranho no interior do cano pode resultar em dano à arma e, em consequência, ao atirador e pessoas próximas.

Disparando sua arma:

AVISO:
Sempre utilize óculos de segurança e protetores auriculares.

PERIGO:
Sempre mantenha a arma apontada em uma direção segura.

PERIGO:
Se durante o disparo sua arma apresentar QUALQUER falha de funcionamento, se está perfurando a espoleta, se está rompendo o cartucho ou se está apresentando um som fora do normal, PARE DE ATIRAR IMEDIATAMENTE. Não tente continuar disparando. Pode ser perigoso continuar utilizando sua arma. Descarregue sua arma. Leve sua arma e munição a um armeiro credenciado ou assistência técnica autorizada para avaliação.

Cuidados com sua arma

SEGURANÇA:
O risco de um acidente é muito maior quando sua arma - não importando o quão segura ela seja - for manuseada com um cartucho na câmara. Esta prática não é recomendada e pode ser justificada, somente em circunstância de claro perigo presente ou durante a prática do serviço policial(quando assim for estipulado pela corporação) e pode ser necessária a utilização imediata da arma.

SEGURANÇA EM PRIMEIRO LUGAR:
Nunca manuseie sua arma com cartucho na câmara a menos que a trava esteja acionada, você esteja preparado para disparar e a arma esteja apontada para o alvo.

AVISO:
A tecla seletora deve estar totalmente na posição SAFE ou em alguma posição de disparo. A arma não deve ser disparada com a tecla seletora entre as duas posições. Danos à arma e, consequentemente, ao atirador podem ocorrer caso a tecla não esteja no seu fim de curso.

SEGURANÇA EM PRIMEIRO LUGAR:
Sempre mantenha a arma apontada em uma direção segura quando for movimentar o ferrolho para alimentar a primeira munição à câmara. Mau funcionamento durante o processo de municiamento da câmara são raros, porém podem ocorrer, portanto, mantenha sua mão, seu rosto ou qualquer parte do seu corpo atrás da culatra e empunhe corretamente a sua arma, mantendo-a a frente do seu corpo.

AVISO:
Nunca transporte, manuseie ou deixe sua arma desacompanhada sem que esteja acionada a trava de segurança. Caso a arma não esteja travada, ela irá disparar por ação de pressão no gatilho que pode ser proveniente de você cair com a arma, se deixar a arma cair ao chão ou ainda se a arma for atingida por alguém ou algum objeto.

AVISO:
Nunca disparar sua arma com o dedo, mão, rosto ou qualquer outra parte do corpo por cima da janela de ejeção ou em qualquer outra posição que você possa ser atingido pelo movimento do ferrolho ou dos cartuchos deflagrados.

CUIDADO:
Nunca permita que alguém fique ao seu lado, na direção da ejeção dos cartuchos deflagrados. O cartucho é ejetado em uma temperatura elevada e pode causar ferimentos. Certifique-se de que a linha de ejeção está desobstruída.

Recomendações de Segurança:

Para usar seu supressor de armas de fogo com segurança, é importante seguir rigorosamente as instruções e advertências deste manual. A falha em fazê-lo pode resultar em ferimentos graves ou morte, bem como danos a bens.

1. Não manipule ou retire o supressor da arma quando esta estiver carregada.

2. Todas as ações relacionadas ao uso, instalação e remoção do supressor devem ser baseadas nas informações deste manual.

3. Armas de fogo suprimidas são tão perigosas quanto as armas de fogo convencionais.

4. Como os supressores reduzem o barulho, é fácil esquecer que a arma ainda é perigosa. Sempre trate uma arma de fogo suprimida com o mesmo cuidado que uma arma convencional e verifique se não há pessoas ou animais na linha de fogo.

5. Não use o supressor com a arma configurada para "full-auto" a menos que seja especificado no manual do produto.

6. O supressor acumula muito calor durante o disparo, podendo ficar quente o suficiente para causar queimaduras graves na pele ou iniciar incêndios ao entrar em contato com materiais inflamáveis ou líquidos inflamáveis.

7. Deixe o supressor esfriar antes de manipulá-lo com as mãos ou perto de materiais inflamáveis.

8. Um supressor quente não é evidente, mas pode causar queimaduras graves ao entrar em contato com a pele e danos materiais. Planeje antecipadamente um local seguro para descansar sua arma de fogo após o disparo.

Instruções de uso de supressor:

1. Certifique-se de instalar o supressor corretamente no cano da arma de fogo e alinhá-lo corretamente com o furo antes de usar.

2. Não atire com o supressor não instalado corretamente, pois isso pode resultar em danificação do supressor e ferimentos graves.

3. Utilize somente com armas de fogo que atendam aos critérios necessários.

4. Use apenas a munição especificada na tabela de informações do supressor. Não permita a entrada de líquidos, graxa ou outros materiais estranhos.

5. O uso do supressor reduz, mas não elimina completamente, o ruído do disparo. Use proteção auditiva para segurança.

6. Verifique se o cano da arma e o supressor estão livres de obstruções antes de atirar.

7. Não altere o supressor sem a orientação de um técnico qualificado.

8. Utilize somente munição original, sem modificações ou munição traçante.

9. Use o supressor em áreas abertas devido aos gases resultantes da queima.

10. Não manuseie o supressor em espaços fechados, pois os gases se acumulam devido ao design e podem afetar o atirador.

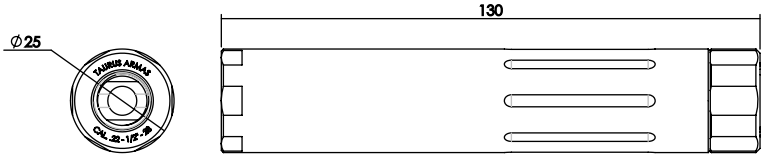

SEMPRE MANTENHA A ARMA DIRECIONADA PARA UM LOCAL SEGURO
E O DEDO AFASTADO DO GATILHO.

Atenção: Não manipule, aperte ou retire um supressor de uma arma carregada. Retire todas as munições da câmara antes de instalar, apertar ou remover o supressor. Verifique sempre se o supressor está corretamente instalado antes de atirar. Não seguir as instruções específicas do modelo do supressor pode resultar em ferimentos graves ou morte, além de danificar o supressor e afetar o desempenho e precisão.

Instale o suporte no final do cano da arma de fogo com cuidado para evitar danos na rosca. Inicie a instalação manualmente e finalize aplicando um torque leve com a chave de boca que acompanha o produto. Não é necessário aplicar um torque elevado para instalar o produto.

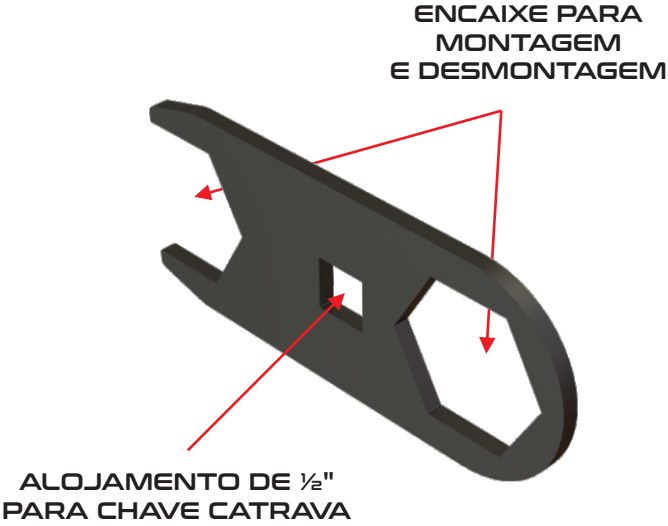

Atenção: Não aplique nenhum tipo de arruela de pressão durante a instalação do seu supressor. O uso de uma arruela de pressão pode causar desalinhamento, danificar ou causar ferimentos durante o disparo. Se o supressor não estiver alinhado com o cano, o projétil pode entrar em contato com peças internas do supressor, causando danos ou destruição.

O supressor que possui instalação direta na rosca, devido a sua aplicação específica, pode perder sua fixação se submetido a uma grande quantidade de disparos. É importante que o usuário verifique regularmente a fixação do supressor para evitar desalinhamento. Em casos mais exigentes, é recomendável o uso de trava química na rosca para garantir a segurança.

Atenção: Não coloque, aperte ou retire um supressor de uma arma carregada. Remova todas as munições da câmara antes de instalar, apertar ou retirar o supressor.

Cuidado: O supressor pode ficar perigosamente quente após o uso, podendo causar graves queimaduras na pele ou incendiar materiais inflamáveis ou vapores no ambiente. Se precisar retirar um supressor quente, use luvas ou outro material especificamente projetado para proteção contra calor extremo. Mantenha o supressor quente longe de materiais inflamáveis ou vapores.

Para remover o supressor do cano, basta desapertá-lo manualmente ou, se necessário, usar uma chave na parte traseira do supressor (adaptador de rosca do cano) para soltá-lo.

Aviso: Verifique se sua arma está descarregada antes de realizar qualquer manutenção.

Atenção: Supressores usados podem conter muito resíduo de chumbo, portanto sempre mantenha ventilação adequada. Limpeza de armas de fogo em locais mal ventilados, descarregamento de armas de fogo, manuseio e limpeza de supressores ou manuseio de munição podem resultar em exposição ao chumbo e outras substâncias perigosas, causando lesões graves. Lave bem as mãos após o manuseio.

Atenção: Leia e siga sempre as instruções e avisos dos produtos de limpeza ou solventes. Lembre-se que quase todos os solventes são perigosos e potencialmente tóxicos, por isso use sempre proteção na pele e nos olhos e garanta ventilação adequada. Além disso, evite a presença de chamas ou aplicar solventes em supressores quentes devido ao risco de incêndio.

• Desmonte o supressor DE FORMA SEGURA, sempre garantindo que a arma está DESCARREGADA. Não tente realizar qualquer tipo de manutenção ou limpeza enquanto o supressor estiver instalado na arma.

• É comum acumular carbono e chumbo dentro do supressor após disparos. Tenha cuidado ao lidar com o chumbo, usando luvas de látex e máscara de proteção facial.

• Para limpar o supressor, utilize ferramentas adequadas, como escovas de dentes de nylon, palitos que não danifiquem e tecido de algodão, e solventes não corrosivos, como o Hoppes #9 ou o CLP (limpador, lubrificante e conservante). Limpe tanto as superfícies internas quanto as externas do supressor.

• Ao limpar os componentes internos do supressor, use uma escova de nylon para remover depósitos e detritos. Ferramentas manuais de metal como escova de latão e podem ser usadas apenas como último recurso para remover depósitos de chumbo e carbono em componentes internos que não podem ser removidos por pela escova de nylon. Cuidado ao usar ferramentas de metal, pois seu uso pode danificar os componentes do supressor e diminuir sua vida útil. Adesão à instruções de limpeza e intervalos neste manual devem tornar o uso de ferramentas manuais de metal raras e desnecessárias para limpeza de rotina.

• Recomenda-se a limpeza do supressor após o uso. Devido ao acumulo de pólvora, o mesmo pode impreguinhar a rosca, acumulando excessivamente o que acaba por dificultar a desmontagem do supressor.

AVISO: Não altere ou mexa em nenhum dos componentes internos do seu supressor sem autorização do fabricante. A manipulação inadequada de quaisquer peças internas pode afetar a segurança e eficiência da sua arma de fogo, o que pode levar a graves lesões ou até mesmo à morte.

AVISO: Qualquer tipo de manutenção ou reparo deve ser feito por um representante autorizado da fábrica, utilizando produtos originais Taurus. Caso contrário, pode resultar em mau funcionamento da arma de fogo, colocando em risco a segurança e causando lesões graves ou morte.

• Nenhuma outra desmontagem do supressor é necessária. Os limpadores ultrassônicos não são eficazes com produtos à base de soluções hidrocarbonetas. Produtos de limpeza à base de água não são recomendados.

• Se algum limpador for introduzido no interior do supressor, secar completamente com uma fonte de ar comprimido para que não deixe umidade residual no interior. Disparo com líquido restante em um supressor pode danificar o supressor devido as pressões internas excessivas. A TAURUS não se responsabiliza por qualquer dano que resulte da não observância de todos os avisos e instruções aplicáveis ao produto.

AVISO: A limpeza e manutenção do componente de um supressor requerem procedimentos normais de limpeza com o uso de CLP (Limpa, Lubrifica e Protege) e ferramentas não abrasivas, se necessário. Em nenhuma situação, os componentes do suprimidor devem ser limpos com materiais abrasivos, pois isso pode danificar a camada protetora de revestimento de superfície e diminuir sua vida útil devido à erosão excessiva durante a limpeza e uso.

Adicionar ou remover qualquer dispositivo na boca do cano de uma arma pode afetar o ponto de impacto no alvo. A magnitude da mudança pode variar dependendo da arma e do dispositivo. É recomendado que você realoque o ponto de impacto após instalar ou remover qualquer dispositivo na boca do cano.

Modelo	ST 22 - 1/2 1/2" - 28
Redução de ruído	até +- 25 dB
Calibres	tirar calibres 5,56 / .223 / .22
Munição	5,56 e .223 Supersônica e subsônica
Full-Auto	Sim*
Ambiente	Uso seco e molhado **
Comprimento	130 mm
Diâmetro	25 mm
Peso	125 g
Material	Alumínio
Acabamento	Anodização dura na cor preta
Defletores	Corpo único
Montagem	Rosca direta 1/2" - 28

* Quando em full-auto, utilizar em espaços de 4-8 disparos e aguarda de 5-10 segundos.

* A redução do som depende do comprimento do cano e do tipo de munição.

** Quando utilizado em ambiente molhado, caso o supressor esteja cheio de aguá, deve-se esperar que saia por completo.

**pode ser utilizado em canos fixos ou flutuantes. Não utilizar em canos com processo de basculamento.

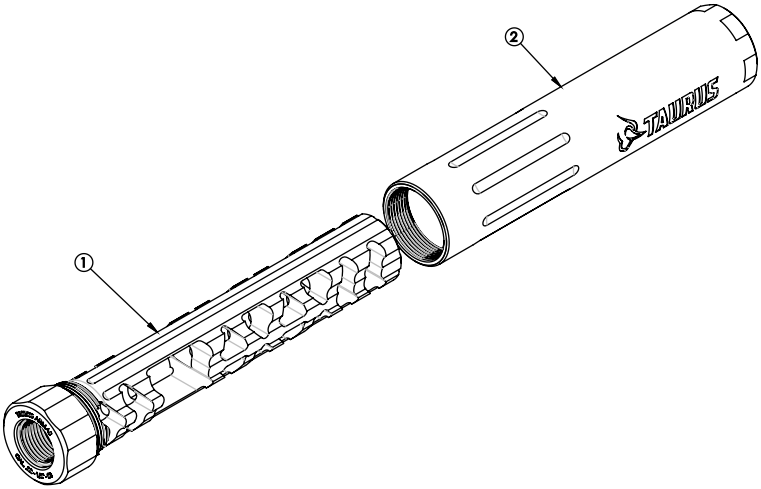

Nº ITEM	DENOMINAÇÃO *Denomination*
1	REDUTOR DE RUÍDO ROSCA FIXA
2	CAPA DO SUPRESSOR

A lista de Assistências Técnicas autorizadas Taurus pode ser encontrada em nosso site:

https://taurusarmas.com.br/pt/assistencia-tecnica

Assumimos garantia quanto à qualidade das armas Taurus, comprometendo-nos corrigir todos os eventuais defeitos de fabricação ou de material, pelo prazo de um ano após a compra. Não assumimos responsabilidade alguma por anormalidade proveniente de mau uso, falta de conservação, munições inadequadas ou recarregadas fora dos padrões da SAAMI e CIP e de desgaste normal que apareçam pelo uso da mesma.

ESSE MANUAL SEMPRE DEVE ACOMPANHAR A ARMA.

IMPORTANTE NÃO DESCARTE

TAURUS ARMAS S.A.
Av. São Borja, 2181 – Prédio A
São Leopoldo/Distrito Industrial
Rio Grande do Sul
93.035-411
Brasil
E-mail: sac@taurus.com.br
Telefone: (51) 30213000

30006170 REVISÃO: A

www.taurusarmas.com.br